Yeşilköy Mah. Atatürk Cad. EGS Business Park B3-Blok Kat:5 No.:216 Bakırköy/İstanbul, TÜRKİYE
Tel : +90 212. 465 07 71 - 465 07 72 - 465 07 73
Fax: +90 212. 465 07 70
www.vitolighting.com
info@vitolighting.com

SURFACE MOUNTED LED PANEL INSTRUCTION (EN)

SPECIFICATION:
Model : LARA-R
2027363 12W
2027383 18W
2027403 24W
LARA-S
2027423 12W
2027443 18W
2027463 24W
Op.Voltage :220-240V ~ 50/60Hz
Max.Power : 12W / 18W / 24W
Lightsource : SMD LED
Electrical Protection Class : II
Ingress Protection : IP20 indoor use only
Material : PP

CAUTION:
1. Installation should be done by a qualified electrician.
2. Before installation of fixture and connecting wires, please cut off the main power.
3. Suitable for mounting on flammable surfaces.
4. Suitable for indoor use only.

INSTALLATION:
1. Drill 2 holes on ceiling and put plastic dowels in.
2. Fix installation bracket to ceiling with screws.
3. Connect cables of mains and lamp by using terminal blocks.
4. Adjust light color by using DIP switch on lamp.
5. Fix lamp to installation bracket with screws and turn on power.

LED ПАНЕЛ ЗА ПОВЪРХЕН МОНТАЖ ИНСТРУКЦИЯ (BG)

СПЕЦИФИКАЦИЯ:
Модел: LARA-R
2027363 12W
2027383 18W
2027403 24W
LARA-S
2027423 12W
2027443 18W
2027463 24W
Работно напрежение: 220-240V ~ 50/60Hz
Максимална мощност: 12W / 18W / 24W
Източник на светлина: SMD LED
Клас на електрическа защита: II
Защита от проникване: IP20 само за вътрешна употреба
Материал: PP

ВНИМАНИЕ:
1. Монтажът трябва да се извърши от квалифициран електротехник.
2. Преди монтаж на осветителното тяло и свързващите кабели, моля, изключете основното захранване.
3. Подходящ за монтаж върху запалими повърхности.
4. Подходящо само за вътрешна употреба.

МОНТАЖ:
1. Пробийте 2 отвора на тавана и поставете пластмасови дюбели.
2. Фиксирайте монтажната скоба към тавана с винтове.
3. Свържете кабелите на захранването и лампата, като използвате клемни блокове.
4. Регулирайте цвета на светлината, като използвате DIP превключвателя на лампата.
5. Фиксирайте лампата към монтажната скоба с винтове и включете захранването.

СВЕТОДИОДНАЯ ПАНЕЛЬ ДЛЯ ПОВЕРХНОСТНОГО МОНТАЖА ИНСТРУКЦИЯ (RU)

ТЕХНИЧЕСКИЕ ХАРАКТЕРИСТИКИ:
Модель: LARA-R
2027363 12 Вт
2027383 18 Вт
2027403 24 Вт
LARA-S
2027423 12 Вт
2027443 18 Вт
2027463 24 Вт
Рабочее напряжение: 220-240 В ~ 50/60 Гц
Максимальная мощность: 12 Вт / 18 Вт / 24 Вт
Источник света: SMD LED
Класс электрической защиты: II
Водонепроницаемость: IP20 (только для использования внутри помещений)
Материал: PP

ВНИМАНИЕ:
1. Установка должна производиться квалифицированным электриком.
2. Перед установкой светильника и подключением проводов отключите основное электропитание.
3. Подходит для монтажа на легковоспламеняющихся поверхностях.
4. Только для использования внутри помещений.

УСТАНОВКА:
1. Просверлите 2 отверстия в потолке и вставьте пластиковые дюбели.
2. Прикрепите монтажный кронштейн к потолку винтами.
3. Подключите кабели питания и светильника с помощью клеммных колодок.
4. Отрегулируйте цвет света с помощью DIP-переключателя на светильнике.
5. Прикрепите светильник к монтажному кронштейну винтами и включите питание.

PANOU LED MONTAT LA SUPRAFAȚĂ INSTRUCȚIUNI (RO)

SPECIFICAȚII:
Model: LARA-R
2027363 12W
2027383 18W
2027403 24W
LARA-S
2027423 12W
2027443 18W
2027463 24W
Tensiune de funcționare: 220-240V ~ 50/60Hz
Putere maximă: 12W / 18W / 24W
Sursă de lumină: LED SMD
Clasa de protecție electrică: II
Protecție la intrare: IP20, numai pentru utilizare în interior
Material: PP

ATENȚIE:
1. Instalarea trebuie efectuată de către un electrician calificat.
2. Înainte de instalarea corpului de iluminat și a firelor de conectare, vă rugăm să întrerupeți alimentarea principală.
3. Potriviț pentru montarea pe suprafețe inflamabile.
4. Potriviț numai pentru utilizare în interior.

INSTALARE:
1. Dați 2 găuri pe tavan și introduceți dibluri de plastic.
2. Fixați suportul de instalare pe tavan cu șuruburi.
3. Conectați cablurile de la rețea și de la lampă folosind blocuri terminale.
4. Reglați culoarea luminii utilizând comutatorul DIP de pe lampă.
5. Fixați lampa pe suportul de instalare cu șuruburi și porniți alimentarea.

YÜZEYE MONTE EDİLEN LED PANEL KULLANIM TALİMATI (TR)

ÖZELLİKLER:
Model: LARA-R
2027363 12W
2027383 18W
2027403 24W
LARA-S
2027423 12W
2027443 18W
2027463 24W
Çalışma Gerilimi: 220-240V ~ 50/60Hz
Maks. Güç: 12W / 18W / 24W
Işık Kaynağı: SMD LED
Elektrik Koruma Sınıfı: II
Giriş Koruması: IP20 (sadece iç mekan kullanımı için)
Malzeme: PP

DİKKAT:
1. Kurulum, yetkili bir elektrikçi tarafından yapılmalıdır.
2. Armatürü takmadan ve kabloları bağlamadan önce lütfen ana elektriği kesin.
3. Yanıcı yüzeylere monte edilmeye uygundur.
4. Sadece iç mekan kullanımı için uygundur.

MONTAJ:
1. Tavana 2 delik açın ve plastik dübelleri yerleştirin.
2. Montaj braketini vidalarla tavana sabitleyin.
3. Terminal bloklarını kullanarak ana şebeke ve lamba kablolarını bağlayın.
4. Lamba üzerindeki DIP anahtarını kullanarak ışık rengini ayarlayın.
5. Lambayı vidalarla montaj braketine sabitleyin ve elektriği açın.

ΕΠΙΦΑΝΕΙΑΚΟ ΠΑΝΕΛ LED ΟΔΗΓΙΕΣ (GR)

ΠΡΟΔΙΑΓΡΑΦΕΣ:
Μοντέλο: LARA-R
2027363 12W
2027383 18W
2027403 24W
LARA-S
2027423 12W
2027443 18W
2027463 24W
Τάση λειτουργίας: 220-240V ~ 50/60Hz
Μέγιστη ισχύς: 12W / 18W / 24W
Πηγή φωτός: SMD LED
Κατηγορία ηλεκτρικής προστασίας: II
Προστασία από εισροή: IP20 μόνο για εσωτερική χρήση
Υλικό: PP

ΠΡΟΣΟΧΗ:
1. Η εγκατάσταση πρέπει να γίνει από εξειδικευμένο ηλεκτρολόγο. 2. Πριν από την εγκατάσταση του φωτιστικού και των καλωδίων σύνδεσης, διακόψτε την παροχή ρεύματος.
3. Κατάλληλο για τοποθέτηση σε εύφλεκτες επιφάνειες.
4. Κατάλληλο μόνο για εσωτερική χρήση.

ΕΓΚΑΤΑΣΤΑΣΗ:
1. Ανοίξτε 2 τρύπες στην οροφή και τοποθετήστε πλαστικούς πείρους.
2. Στερεώστε τη βάση εγκατάστασης στην οροφή με βίδες.
3. Συνδέστε τα καλώδια του δικτύου και της λάμπας χρησιμοποιώντας μπλοκ ακροδέκτων.
4. Ρυθμίστε το χρώμα του φωτός χρησιμοποιώντας τον διακόπτη DIP στη λάμπα.
5. Στερεώστε τη λάμπα στη βάση εγκατάστασης με βίδες και ενεργοποιήστε την παροχή ρεύματος.

СВІТЛОДІОДНА ПАНЕЛЬ ДЛЯ ПОВЕРХНЕВОГО МОНТАЖУ ІНСТРУКЦІЯ (UA)

СПЕЦИФІКАЦІЯ:
Модель: LARA-R
2027363 12 Вт
2027383 18 Вт
2027403 24 Вт
LARA-S
2027423 12 Вт
2027443 18 Вт
2027463 24 Вт
Робоча напруга: 220-240 В ~ 50/60 Гц
Максимальна потужність: 12 Вт / 18 Вт / 24 Вт
Джерело світла: SMD LED
Клас електрозахисту: II
Ступінь захисту від проникнення: IP20, тільки для використання в приміщенні
Матеріал: PP

УВАГА:
1. Встановлення повинен виконувати кваліфікований електрик.
2. Перед встановленням світильника та з'єднувальних проводів, будь ласка, відключіть основне живлення.
3. Придатний для монтажу на легкозаймистих поверхнях.
4. Придатний лише для використання в приміщенні.

ВСТАНОВЛЕННЯ:
1. Просвердліть 2 отвори у стелі та вставте пластикові дюбелі.
2. Закріпіть монтажний кронштейн до стелі гвинтами.
3. Підключіть кабелі живлення та лампи за допомогою клемних колодок.
4. Відрегулюйте колір світла за допомогою DIP-перемикача на лампі.
5. Закріпіть лампу на монтажному кронштейні гвинтами та увімкніть живлення.

لوحة LED مثبتة على السطح تعليمات (AR)

المواصفات:
الموديل: LARA-R
2027363 12 واط
2027383 18 واط
2027403 24 واط
LARA-S
2027423 12 واط
2027443 18 واط
2027463 24 واط
جهد التشغيل: 220-240 فولت ~ 50/60 هرتز
الطاقة القصوى: 12 واط / 18 واط / 24 واط
مصدر الإضاءة: SMD LED
فئة الحماية الكهربائية: II
درجة الحماية من دخول الماء والغبار: IP20 للاستخدام الداخلي فقط.
المادة: PP

تنبيه:
1. يجب أن يتم التركيب بواسطة فني كهربائي مؤهل.
٢. قبل تركيب وحدة الإضاءة وتوصيل الأسلاك، يرجى فصل التيار الكهربائي الرئيسي.
٣. مناسب للتركيب على الأسطح القابلة للاشتعال.
٤. مناسب للاستخدام الداخلي فقط.

التركيب:
١. قم بثقب فتحتين في السقف وأدخل فيهما دعاميس بلاستيكية.
٢. ثبّت حامل التركيب في السقف باستخدام البراغي.
٣. وصّل كابلات التيار الكهربائي والمصباح باستخدام موصلات طرفية.
٤. اضبط لون الإضاءة باستخدام مفتاح DIP الموجود على المصباح.
٥. ثبّت المصباح على حامل التركيب باستخدام البراغي وشغّل التيار الكهربائي.

PANNEAU LED EN SURFACE INSTRUCTIONS (FR)

SPÉCIFICATIONS :
Modèle : LARA-R
2027363 12W
2027383 18W
2027403 24W
LARA-S
2027423 12W
2027443 18W
2027463 24W
Tension de fonctionnement : 220-240 V ~ 50/60 Hz
Puissance maximale : 12 W / 18 W / 24 W
Source lumineuse : LED SMD
Classe de protection électrique : II
Indice de protection : IP20 (usage intérieur uniquement)
Matériau : PP

ATTENTION :
1. L'installation doit être effectuée par un électricien qualifié.
2. Avant d'installer le luminaire et de connecter les câbles, veuillez couper l'alimentation principale.
3. Convient pour une installation sur des surfaces inflammables.
4. Convient uniquement pour une utilisation en intérieur.

INSTALLATION :
1. Percez deux trous au plafond et insérez-y des chevilles en plastique.
2. Fixez le support de montage au plafond à l'aide de vis.
3. Raccordez les câbles d'alimentation et de la lampe à l'aide des borniers.
4. Réglez la couleur de la lumière à l'aide du commutateur DIP de la lampe.
5. Fixez la lampe au support de montage à l'aide de vis et mettez-la sous tension.

PANNELLO LED DA SUPERFICIE ISTRUZIONI (IT)

SPECIFICHE:
Modello: LARA-R
2027363 12W
2027383 18W
2027403 24W
LARA-S
2027423 12W
2027443 18W
2027463 24W
Tensione di funzionamento: 220-240 V ~ 50/60 Hz
Potenza massima: 12 W / 18 W / 24 W
Sorgente luminosa: LED SMD
Classe di protezione elettrica: II
Grado di protezione: IP20 solo per uso interno
Materiale: PP

ATTENZIONE:
1. L'installazione deve essere eseguita da un elettricista qualificato.
2. Prima di installare l'apparecchio e collegare i cavi, interrompere l'alimentazione principale.
3. Adatto per il montaggio su superfici infiammabili.
4. Adatto solo per uso interno.

INSTALLAZIONE:
1. Praticare 2 fori nel soffitto e inserire i tasselli di plastica.
2. Fissare la staffa di montaggio al soffitto con le viti.
3. Collegare i cavi di alimentazione e della lampada utilizzando i morsetti.
4. Regolare il colore della luce utilizzando il DIP switch sulla lampada.
5. Fissare la lampada alla staffa di montaggio con le viti e accendere l'alimentazione.

LED-Aufbauleuchte ANLEITUNG (DE)

SPEZIFIKATIONEN:
Modell: LARA-R
2027363 12W
2027383 18W
2027403 24W
LARA-S
2027423 12W
2027443 18W
2027463 24W
Betriebsspannung: 220–240 V ~ 50/60 Hz
Max. Leistung: 12 W / 18 W / 24 W
Lichtquelle: SMD-LED
Schutzklasse: II
Schutzart: IP20 (nur für Innenräume)
Material: PP

ACHTUNG:
1. Die Installation sollte von einem qualifizierten Elektriker durchgeführt werden. 2. Vor der Installation der Leuchte und dem Anschließen der Kabel bitte die Stromzufuhr unterbrechen.
3. Geeignet für die Montage auf brennbaren Oberflächen.
4. Nur für den Innenbereich geeignet.

INSTALLATION:
1. Bohren Sie zwei Löcher in die Decke und setzen Sie die Kunststoffdübel ein.
2. Befestigen Sie die Montagehalterung mit Schrauben an der Decke.
3. Verbinden Sie die Kabel von Netzstrom und Lampe mithilfe der Klemmenblöcke.
4. Stellen Sie die Lichtfarbe mit dem DIP-Schalter an der Lampe ein.
5. Befestigen Sie die Lampe mit Schrauben an der Montagehalterung und schalten Sie den Strom ein.

PANEL LED DO MONTAŻU NA POWIERZCHNI INSTRUKCJA (PL)

SPECYFIKACJA:
Model: LARA-R
2027363 12 W
2027383 18 W
2027403 24 W
LARA-S
2027423 12 W
2027443 18 W
2027463 24 W
Napięcie robocze: 220-240 V ~ 50/60 Hz
Moc maks.: 12 W / 18 W / 24 W
Źródło światła: SMD LED
Klasa ochrony elektrycznej: II
Stopień ochrony: IP20, tylko do użytku wewnętrznego
Materiał: PP

UWAGA:
1. Montaż powinien wykonać wykwalifikowany elektryk.
2. Przed montażem oprawy i podłączeniem przewodów należy odłączyć zasilanie.
3. Nadaje się do montażu na powierzchniach łatwopalnych.
4. Nadaje się wyłącznie do użytku wewnątrz pomieszczeń.

MONTAŻ:
1. Wywierć 2 otwory w suficie i włóż plastikowe kołki.
2. Przymocuj uchwyt montażowy do sufitu za pomocą wkrętów.
3. Podłącz przewody sieciowe i lampy za pomocą listew zaciskowych.
4. Wyreguluj barwę światła za pomocą przełącznika DIP na lampie.
5. Przymocuj lampę do uchwytu montażowego za pomocą wkrętów i włącz zasilanie.

PAINEL DE LED DE MONTAGEM SUPERFICIAL INSTRUÇÕES (PT)

ESPECIFICAÇÕES:
Modelo: LARA-R
2027363 12W
2027383 18W
2027403 24W
LARA-S
2027423 12W
2027443 18W
2027463 24W
Tensão de operação: 220-240V ~ 50/60Hz
Potência máxima: 12W / 18W / 24W
Fonte de luz: LED SMD
Classe de proteção elétrica: II
Proteção contra entrada de água e poeira: IP20 (somente para uso interno)
Material: PP

CUIDADO:
1. A instalação deve ser feita por um eletricista qualificado.
2. Antes de instalar a luminária e conectar os fios, desligue a energia principal.
3. Adequado para montagem em superfícies inflamáveis.
4. Adequado apenas para uso interno.

INSTALAÇÃO:
1. Faça 2 furos no teto e insira buchas plásticas.
2. Fixe o suporte de instalação ao teto com parafusos.
3. Conecte os cabos da rede elétrica e da lâmpada usando os blocos de terminais.
4. Ajuste a cor da luz usando a chave DIP na lâmpada.
5. Fixe a lâmpada ao suporte de instalação com parafusos e ligue a energia.

POVRCHOVÝ LED PANEL NÁVOD (SK)

ŠPECIFIKÁCIA:
Model: LARA-R
2027363 12W
2027383 18W
2027403 24W
LARA-S
2027423 12W
2027443 18W
2027463 24W
Prevádzkové napätie: 220-240V ~ 50/60Hz
Max. výkon: 12W / 18W / 24W
Zdroj svetla: SMD LED
Trieda elektrickej ochrany: II
Krytie: IP20, len na vnútorné použitie
Materiál: PP

UPOZORNENIE:
1. Inštaláciu by mal vykonať kvalifikovaný elektrikár.
2. Pred inštaláciou svietidla a pripojovacích vodičov vypnite hlavné napájanie.
3. Vhodné na montáž na horľavé povrchy.
4. Vhodné len na vnútorné použitie.

INŠTALÁCIA:
1. Vyvŕtajte 2 otvory do stropu a vložte do nich plastové hmoždinky.
2. Pripevnite montážnu konzolu k stropu pomocou skrutiek.
3. Pripojte káble hlavného napájania a lampy pomocou svorkovníc.
4. Nastavte farbu svetla pomocou DIP prepínača na lampe.
5. Pripevnite lampu k montážnej konzole pomocou skrutiek a zapnite napájanie.

LED PANEL PRO POVRCHOVOU MONTÁŽ NÁVOD K POUŽITÍ (CZ)

SPECIFIKACE:
Model: LARA-R
2027363 12W
2027383 18W
2027403 24W
LARA-S
2027423 12W
2027443 18W
2027463 24W
Provozní napětí: 220-240V ~ 50/60Hz
Max. výkon: 12W / 18W / 24W
Zdroj světla: SMD LED
Třída elektrické ochrany: II
Krytí: IP20 pouze pro vnitřní použití
Materiál: PP

UPOZORNĚNÍ:
1. Instalaci by měl provádět kvalifikovaný elektrikář.
2. Před instalací svítidla a připojovacích vodičů odpojte hlavní napájení.
3. Vhodné pro montáž na hořlavé povrchy.
4. Vhodné pouze pro vnitřní použití.

INSTALACE:
1. Vyvrtejte 2 otvory do stropu a vložte do nich plastové hmoždinky.
2. Připevněte instalační konzolu ke stropu pomocí šroubů.
3. Připojte kabely hlavního napájení a lampy pomocí svorkovnic.
4. Nastavte barvu světla pomocí DIP přepínače na lampě.
5. Připevněte lampu k instalační konzole pomocí šroubů a zapněte napájení.

POVRŠINSKI MONTIRANI LED PANEL UPUTSTVO (BIH)

SPECIFIKACIJA:
Model: LARA-R
2027363 12W
2027383 18W
2027403 24W
LARA-S
2027423 12W
2027443 18W
2027463 24W
Radni napon: 220-240V ~ 50/60Hz
Maks. snaga: 12W / 18W / 24W
Izvor svjetlosti: SMD LED
Klasa električne zaštite: II
Zaštita od prodora: IP20 samo za unutrašnju upotrebu
Materijal: PP

OPREZ:
1. Instalaciju treba da izvrši kvalifikovani električar.
2. Prije ugradnje rasvjetnog tijela i spojnih žica, isključite glavno napajanje.
3. Pogodno za montažu na zapaljive površine.
4. Pogodno samo za unutrašnju upotrebu.

INSTALACIJA:
1. Izbušite 2 rupe na plafonu i umetnite plastične tiple.
2. Pričvrstite nosač za montažu na strop vijcima.
3. Spojite kablove glavnog napajanja i svjetiljke pomoću terminalnih blokova.
4. Podesite boju svjetla pomoću DIP prekidača na svjetiljci.
5. Pričvrstite svjetiljku na nosač za montažu vijcima i uključite napajanje.

PANEL LED I MONTUAR NË SIPËRFAQE UDHËZIME (AL)

SPECIFIKIMET:
Modeli: LARA-R
2027363 12W
2027383 18W
2027403 24W
LARA-S
2027423 12W
2027443 18W
2027463 24W
Tensioni operativ: 220-240V ~ 50/60Hz
Fuqia maksimale: 12W / 18W / 24W
Burimi i dritës: SMD LED
Klasa e mbrojtjes elektrike: II
Mbrojtja nga hyrja: IP20 vetëm për përdorim të brendshëm
Materiali: PP

KUJDES:
1. Instalimi duhet të bëhet nga një elektricist i kualifikuar. 2. Para instalimit të pajisjeve dhe telave lidhës, ju lutemi të ndërprerim furnizimin me energji elektrike.
3. I përshtatshëm për montim në sipërfaqe të ndezshme.
4. I përshtatshëm vetëm për përdorim të brendshëm.

INSTALIMI:
1. Hapni 2 vrima në tavan dhe vendosni kunja plastike brenda.
2. Fiksoni mbajtësen e instalimit në tavan me vida.
3. Lidhni kabllot e rrjetit dhe llambës duke përdorur bllokje terminale.
4. Rregulloni ngjyrën e dritës duke përdorur çelësin DIP në llambë.
5. Fiksoni llambën në mbajtësen e instalimit me vida dhe ndizni energjinë.

LED ПАНЕЛ ЗА ПОВРШИНА ИНСТРУКЦИИ (MK)

СПЕЦИФИКАЦИЈА:
Модел: LARA-R
2027363 12W
2027383 18W
2027403 24W
LARA-S
2027423 12W
2027443 18W
2027463 24W
Оперативен напон: 220-240V ~ 50/60Hz
Максимална моќност: 12W / 18W / 24W
Извор на светлина: SMD LED
Класа на електрична заштита: II
Заштита од влез: IP20 само за внатрешна употреба
Материјал: PP

ПРЕДУПРЕДУВАЊЕ:
1. Инсталацијата треба да ја изврши квалификуван електричар. 2. Пред инсталацијата на светилките и жиците за поврзување, ве молиме исклучете го главното напојување.
3. Погодно за монтирање на запаливи површини.
4. Погодно само за внатрешна употреба.

ИНСТАЛАЦИЈА:
1. Издупнете 2 дупки на таванот и ставете пластични штипки.
2. Прицврстете го држачот за инсталација на таванот со завртки.
3. Поврзете ги каблите од електричната мрежа и светилката со помош на терминални блоковки.
4. Прилагодете ја бојата на светлината со помош на DIP прекинувачот на светилката.
5. Прицврстете ја светилката на држачот за инсталација со завртки и вклучете ја струјата.

FELÜLETRE SZERELHETŐ LED PANEL ÚTMUTATÓ (HU)

SPECIFIKÁCIÓ:
Modell: LARA-R
2027363 12W
2027383 18W
2027403 24W
LARA-S
2027423 12W
2027443 18W
2027463 24W
Üzemi feszültség: 220-240V ~ 50/60Hz
Max. teljesítmény: 12W / 18W / 24W
Fényforrás: SMD LED
Elektromos védelmi osztály: II
Behatolásvédelem: IP20, csak beltéri használatra
Anyag: PP

FIGYELMEZTETÉS:
1. A telepítést szakképzett villanyszerelőnek kell elvégeznie.
2. A lámpatest és a csatlakozó vezetékek telepítése előtt kérjük, kapcsolja ki a fő tápellátást.
3. Gyúlékony felületekre szerelhető.
4. Kizárólag beltéri használatra alkalmas.

TELEPÍTÉS:
1. Fúrjon 2 lyukat a mennyezetbe, és helyezzen be műanyag tipliket.
2. Rögzítse a szerelőkonzolt a mennyezethez csavarokkal.
3. Csatlakoztassa a hálózati és a lámpa kábeleit a sorkapcsok segítségével.
4. Állítsa be a fény színét a lámpán található DIP kapcsolóval.
5. Rögzítse a lámpát a szerelőkonzolhoz csavarokkal, és kapcsolja be a készüléket.

LED-PANEEL VOOR OPBOUW INSTRUCTIES (NL)

SPECIFICATIES:
Model: LARA-R
2027363 12W
2027383 18W
2027403 24W
LARA-S
2027423 12W
2027443 18W
2027463 24W
Bedrijfsspanning: 220-240V ~ 50/60Hz
Max. Vermogen: 12W / 18W / 24W
Lichtbron: SMD LED
Elektrische beschermingsklasse: II
Beschermingsklasse: IP20, alleen voor gebruik binnenshuis
Materiaal: PP

LET OP:
1. De installatie dient te worden uitgevoerd door een gekwalificeerde elektricien.
2. Schakel de stroom uit voordat u het armatuur installeert en de draden aansluit.
3. Geschikt voor montage op brandbare oppervlakken.
4. Alleen geschikt voor gebruik binnenshuis.

INSTALLATIE:
1. Boor 2 gaten in het plafond en plaats de plastic pluggen erin.
2. Bevestig de montagebeugel met schroeven aan het plafond.3. Sluit de netsnoeren en de lamp aan met behulp van de aansluitklemmen.
4. Stel de lichtkleur in met de DIP-schakelaar op de lamp.
5. Bevestig de lamp met schroeven aan de montagebeugel en schakel de stroom in.

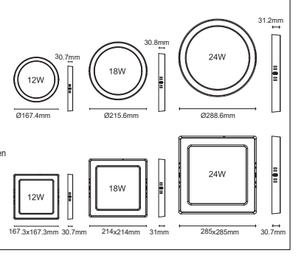

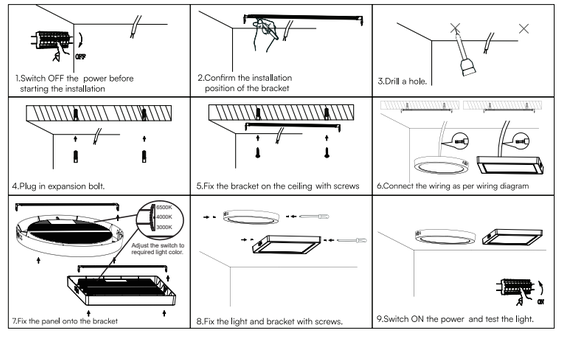

SVETLEĆA LED PANEL ZA POVRŠINSKU MONTAŽU УПУТСТВО (SR)

СПЕЦИФИКАЦИЈА:
Модел: LARA-R
2027363 12W
2027383 18W
2027403 24W
LARA-S
2027423 12W
2027443 18W
2027463 24W
Радни напон: 220-240V ~ 50/60Hz
Максимална снага: 12W / 18W / 24W
Извор светлости: SMD LED
Класа електричне заштите: II
Заштита од продора: IP20 само за употребу у затвореном простору
Материјал: PP

ОПРЕЗ:
1. Инсталацију треба да обави квалификовани електричар.
2. Пре постављања расветног тела и повезивања кабловa, искључите главно напајање.
3. Погодно за монтажу на запаљиве површине.
4. Погодно само за употребу у затвореном простору.

ИНСТАЛАЦИЈА:
1. Избушите 2 руне на плафону и уметните пластичне типле.
2. Причврстите монтажни носач на плафон завртњима.
3. Спојите кабловe напајања и лампе помоћу терминалних блокова.
4. Подесите боју светлости помоћу DIP прекидача на лампи.
5. Причврстите лампу на монтажни носач завртњима и укључите напајање.

POVRŠINSKA MONTAŽA LED PANEL UPUTE (HR)

SPECIFIKACIJA:
Model: LARA-R
2027363 12W
2027383 18W
2027403 24W
LARA-S
2027423 12W
2027443 18W
2027463 24W
Radni napon: 220-240V ~ 50/60Hz
Maks. snaga: 12W / 18W / 24W
Izvor svjetlosti: SMD LED
Klasa električne zaštite: II
Zaštita od prodora: IP20 samo za unutarnju upotrebu
Materijal: PP

OPREZ:
1. Instalaciju treba izvršiti kvalificirani električar.
2. Prije ugradnje rasvjetnog tijela i spojnih žica, isključite glavno napajanje.
3. Pogodno za montažu na zapaljive površine.
4. Pogodno samo za unutarnju upotrebu.

INSTALACIJA:
1. Izbušite 2 rupe na stropu i umetnite plastične tiple.
2. Pričvrstite nosač za montažu na strop vijcima.
3. Spojite kabele glavnog napajanja i svjetiljke pomoću terminalnih blokova.
4. Podesite boju svjetla pomoću DIP prekidača na svjetiljci.
5. Pričvrstite svjetiljku na nosač za montažu vijcima i uključite napajanje.

БЕТКЕ ОРНАТЫЛҒАН LEAD ПАНЕЛІ НҰСҚАУЛЫҚ (KZ)

ТЕХНИКАЛЫҚ СИПАТТАМАЛАРЫ:
Үлгі: LARA-R
2027363 12W
2027383 18W
2027403 24W
LARA-S
2027423 12W
2027443 18W
2027463 24W
Кернеуі:220-240V ~ 50/60Hz
Максималды қуаты: 12W / 18W / 24W
Жарық көзі: SMD LED
Электр қорғанысы класы: II
Кіру қорғанысы: IP20 тек үй ішінде пайдалануға арналған
Материал: PP

АБАЙ БОЛЫҢЫЗ!
1. Орнатуды білікті электрик орындауы керек.
2. Арматура мен жалғау сымдарын орнатпас бұрын, негізгі қуат көзін ажыратыңыз.
3. Жанғыш беттерге орнатуға жарамды.
4. Тек үй ішінде пайдалануға жарамды.

ОРНАТУ:
1. Төбеге 2 тесік бұрғылап, пластикалық дюбельдерді орнатыңыз.
2. Орнату кронштейнін төбеге бұрандалармен бекітіңіз.
3. Негізгі жалғын мен шамның кабельдерін терминал блоктарын пайдаланып жалғаңыз.
4. Шамдағы DIP қосқышын пайдаланып жарық түсін реттеңіз.
5. Шамды орнату кронштейніне бұрандалармен бекітіп, қуатты қосыңыз.

NAVRŠINSKA MONTAŽA LED PANEL NAVODILA (SL)

SPECIFIKACIJA:
Model: LARA-R
2027363 12W
2027383 18W
2027403 24W
LARA-S
2027423 12W
2027443 18W
2027463 24W
Delovna napetost: 220–240 V ~ 50/60 Hz
Največja moč: 12 W / 18 W / 24 W
Vir svetlobe: SMD LED
Razred električne zaščite: II
Zaščita pred vdorom: IP20, samo za notranjo uporabo
Material: PP

POZOR:
1. Namestitev mora opraviti usposobljen električar.
2. Pred namestitvijo svetilke in priključnih žic izklopite glavno napajanje.
3. Primerno za montažo na vnetljive površine.
4. Primerno samo za notranjo uporabo.

MONTAŽA:
1. V strop izvrtajte 2 luknji in vanje vstavite plastične moznike.
2. Nosilec pritrdite na strop z vijaki.
3. Priključite kable glavnega napajanja in svetilke s pomočjo priključnih blokov.
4. Nastavite barvo svetlobe z DIP stikalom na svetilki.
5. Svetilko pritrdite na nosilec z vijaki in vklopite napajanje.

(BG) ПРОИЗВЕДЕНО В КИТАЙ
ПРОИЗВОДИТЕЛ : PANLIGHT INTERNATIONAL LIGHTING CO.,LIMITED
10F, 271 HUSHUNAN ROAD, HANGZHOU, CHINA
ВНОСИТЕЛ : ВИТО ЕВРОПА ООД
АДРЕС : Гр.София ул.Източна Тангента 102 ет.4 ТЕЛЕФОН : +359 2 434 15 74
ДАТА НА ПРОИЗВОДСТВО (МЕСЕЦ/ГОДИНА) : 05/26

(KAZ) СДЕЛАНО В КИТАЕ
ПРОИЗВОДИТЕЛЬ : PANLIGHT INTERNATIONAL LIGHTING CO.,LIMITED
10F, 271 HUSHUNAN ROAD, HANGZHOU, CHINA
Юридический адрес: 050000, Республика Казахстан, Алатауский район, г.Алматы, Микрарайон Теректи, Айналмалы, дом № 69А, корпус Литер В1
Телефон : 87071233838
ДАТА ПРОИЗВОДСТВА (МЕСЯЦ/ГОД): 05/26

(TR) ÇİN'DE ÜRETİLMİŞTİR
İMALATÇI : PANLIGHT INTERNATIONAL LIGHTING CO.,LIMITED
10F, 271 HUSHUNAN ROAD, HANGZHOU, CHINA
İTHALATÇI : RAINAS ELEKTRİK VE AYDINLATMA MALZ.İMAL. VE SAN.TİC.LTD.ŞTİ.
ADRES : Yeşilköy Mah. Atatürk Cad. EGS Business Park B3-Blok Kat:5 No.:216 Bakırköy/İstanbul, TÜRKİYE
Tel : +90 212. 465 07 71 - 465 07 72 - 465 07 73
ÜRETİM TARİHİ (AY/YIL): 05/26

–20°C<ta<+45°C

(AR) صنع في الصين
الصانع : PANLIGHT INTERNATIONAL LIGHTING CO.,LIMITED
10F, 271 HUSHUNAN ROAD, HANGZHOU, CHINA
المستورد: VITO COMPANY FOR GENERAL TRADING AND COMMERCIAL AGENCIES LTD.
ADDRESS: OPPOSITE TO KESNEZAN OPVI ERBIL/ IRAQ
TELEPHONE: 00964 750 7647647
تاريخ الصنع (الشهر / السنة): 05/26

P.S : IF THE IMPORTER IS NOT LISTED HERE PLEASE CONTACT TO THE LOCAL DISTRIBUTOR OF THIS PRODUCT.